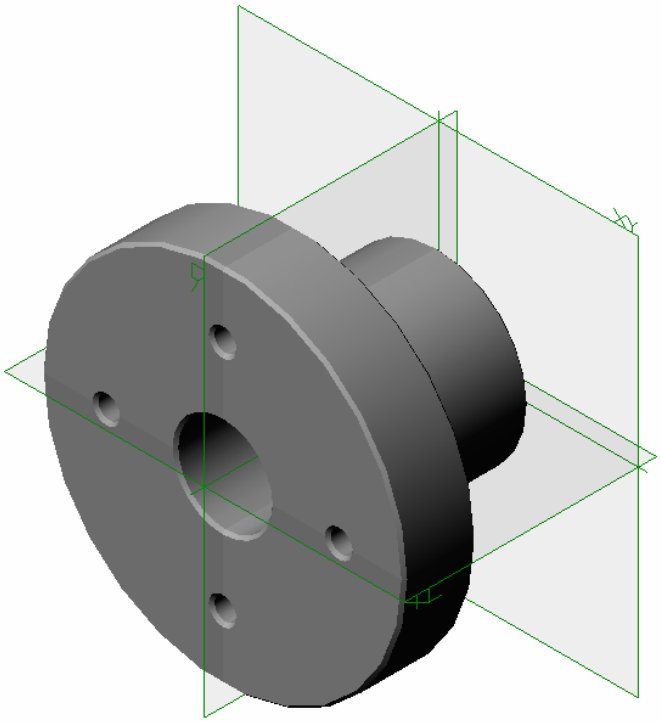
XY
YZ

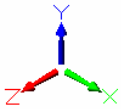
Y
Z
X