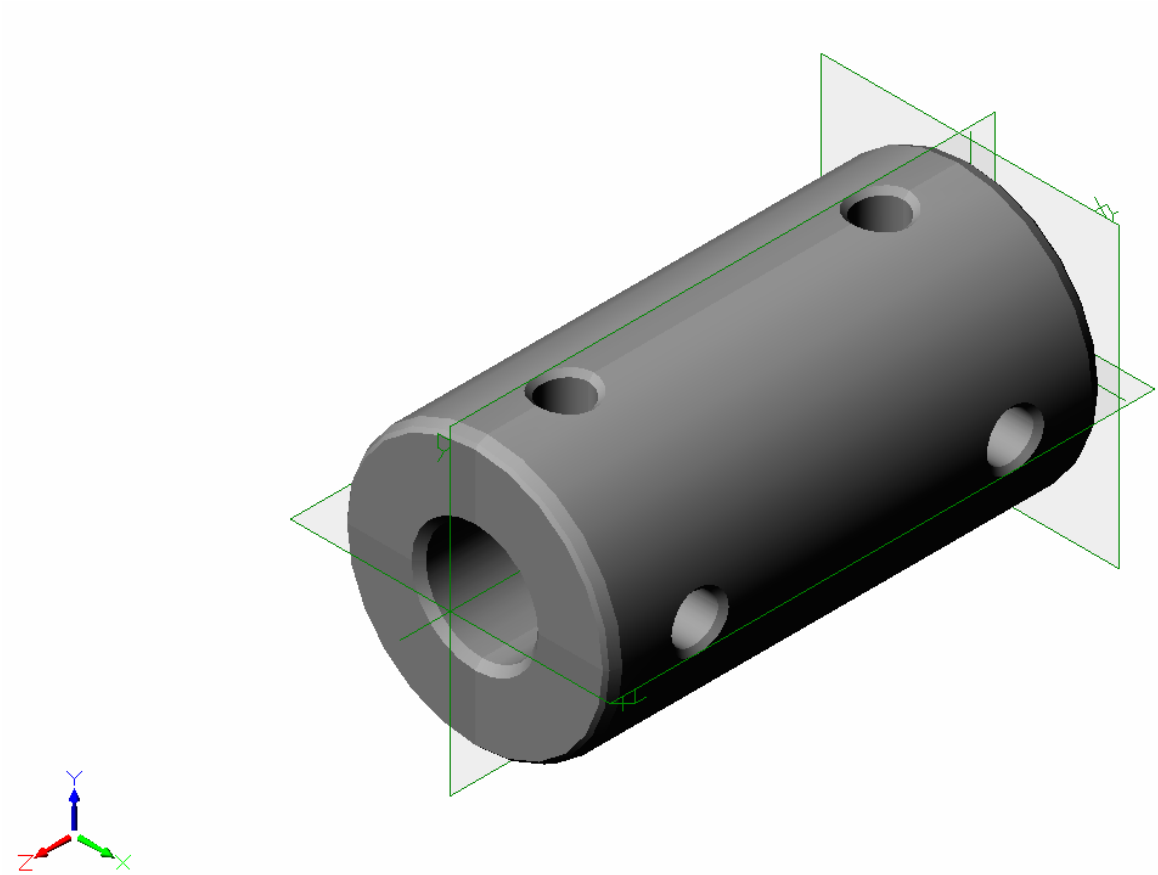
XY
Y
XZ
Y
Z
X