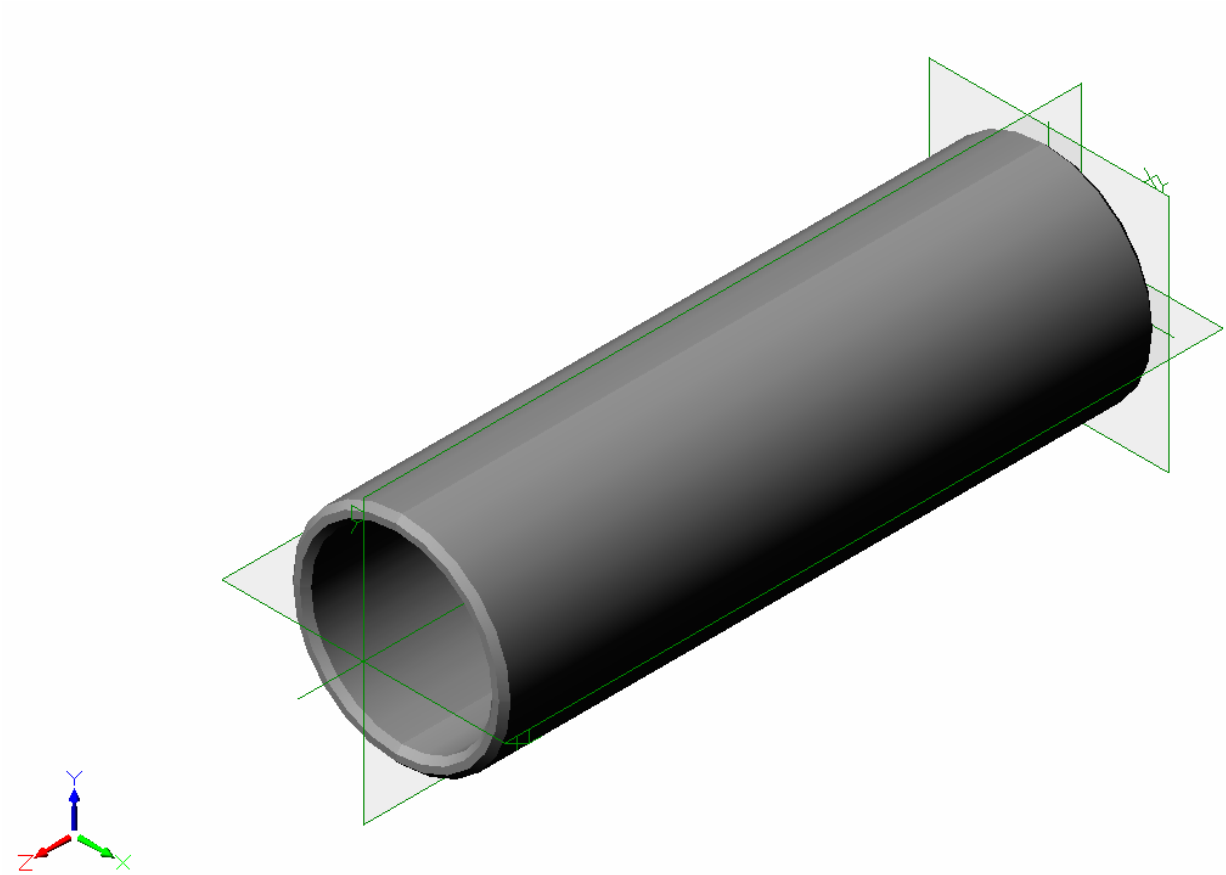
XY
Y
Z
X