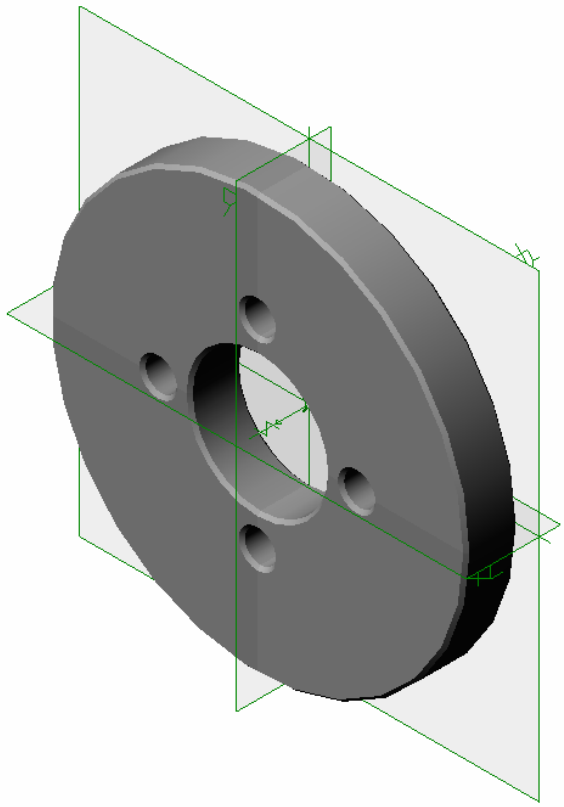
YZ
XY
XZ

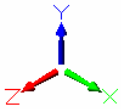
Y
Z
X